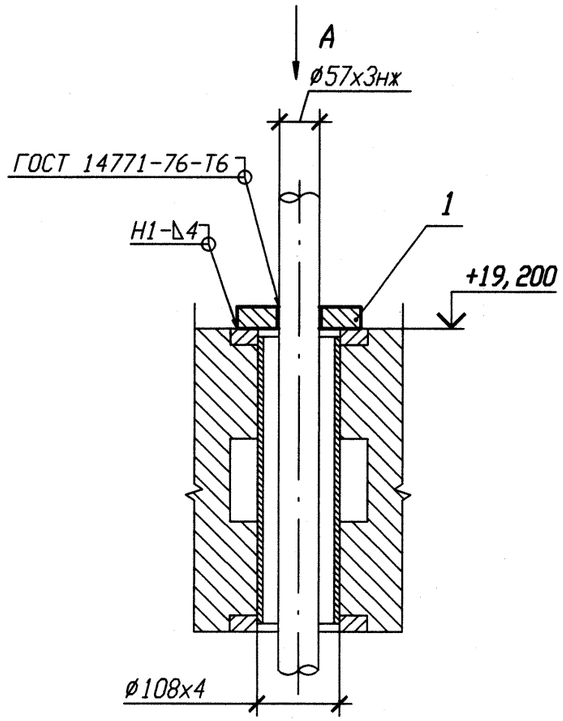

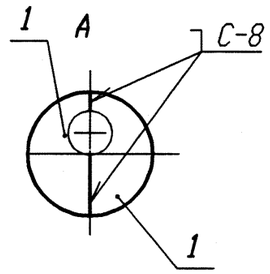

Спецификация деталей

Поз.	Обозначение	Наименование	Кол.	Материал	Масса, кг ед.	Масса, кг общ.	Примечание
1	10.377.05	Лист Б-ПН 4х150х75	2	08Х18Н10Т-И3б ГОСТ 7350-77	0,23	0,46	
	ГОСТ 2246-70	Проволока		Св-04Х19Н11Н3			
	ОСТ В 5.9374-81	Электроды		ЭА 395/9			
				Итого:		0,46	

1 Привязку опоры смотри 3TS21Z23, 3TS22Z23, 3TS23Z23.
2 Маркировка проходки ОВ-429.
3 Изготовить три комплекта.
4 Сварку производить по ГОСТ 5264-80.

Изм.	Кол. уч.	Лист	N док.	Подп.	Дата
1	-	Зам.	102-12	-	-
Инженер		Сопрун			24.08
Пров. вед. инж.		Веренцова			24.08
Пров. нач. гр.		Жук			24.08
Н. контр		Краснояров			27.08

АРХИВНЫЙ ЭКЗЕМПЛЯР

Инв. N подл. R3.00783.1.0.11
Лист 269

R3.TS21.3071.011.01.00.003

Ростовская АЭС Блок 3

Реакторное отделение Негерметичная часть Трубопроводы системы очистки технологических сдувок	Стадия	Лист	Листов
	Р		1
Проходка неподвижная 3TS21Y042, 3TS22Y081, 3TS23Y109	ОАО "НИАЭП" 2012		

Инв. N подл.	Подп. и дата	Взам. инв. N
R3.00783.1.0.11	03.11.12	

Формат А3